Bolsa De Papel Em Pequena Escala Processo Industrial

Este processo é para o fabrique de papel pequeno, caixa-amoldado ensaca (nosso processo específico voltas fora um e tręs quilo de quartos ensaca, mas um processo semelhante é possível para outros tamanhos como bem.) é projetado para fazer 500 bolsas por dia com uma mão-de-obra de 3 a 5 pessoas.

Este método usa trabalho até possível, e simples maquinaria onde necessário para proveja speed. A maquinaria é completamente mão operada, e consiste em um dispositivo para dobrando o tubo de bolsa e ajudas simples mão-dobrando os fundos de bolsa.

Por favor envie resultados de prova, comentários, sugestões, e pedidos para informação adicional para:

VITA 1600 Bulevar de Wilson, Apartamento 500, ARLINGTON, VIRGNIA 22209 E.U.A. Tel: 703/276-1800 * Fac-símile: 703/243-1865 Internet: pr-info@vita.org (mailto:pr-info@vita.org)

[C] VITA, Inc. 1989, ISBN 0-86619-286-7

VOLUNTEERS EM AJUDA TÉCNICA

VITA que Boletins Técnicos fazer-isto-lhe oferecem informação de tecnologia em um variedade larga de assuntos.

Os Boletins são geradores de idéia não pretendida prover tanto um definitivo responda sobre guia o usuário pensando e Premissas de planning. são som e testando resultados são providas, se disponível.

Avaliações e comentários baseado em cada a experięncia de usuário é pedida. Results está incorporado em edições subseqüentes, diretrizes adicionais assim provendo para adaptação e usa dentro um maior variedade de condições.

PAPEL BOLSA FABRICANDO EM PEQUENA ESCALA

Este processo simples para bolsas de papel industriais requer o construção de vários pedaços simples de equipamento. que Estes são feita principalmente de madeira, com alguns pedaços de aço primaveral e ferro, ou aço moderado que Construção de strips. requer para habilidade de carpintaria básica e ferramentas simples.

FERRAMENTAS E MATERIAIS

Ferramentas

- bom-dentado viu (por cortar pedaços pequenos de madeira) + cortar-serra de
- vício de (por dobrar metal e serrar) + martelo de
- madeira e arquivos de metal + alicates de
- brocas endurecidas pequenas + chave de fenda de

Materiais

- madeira de (incluindo: planks liso, multa granulou madeira que pode seja cortado em blocos muito pequenos) + aço primaveral macio + que madeira de atarraxa, unhas, lavadoras, + aço moderado ou tiras férreas (aproximadamente 1.25cm x .3cm) + uma tábua cortante pequena ou equivalente + tesouras grossas + uma provisão de cola branca e um dispensador + uma provisão de papel de bolsa de papel em um corte de rolo para o próprio Largura de

COMO CONSTRUIR PAPEL BOLSA FABRICAÇÃO EQUIPAMENTO

O equipamento mais complexo é a BOLSA MÁQUINA DOBRADIÇA que é

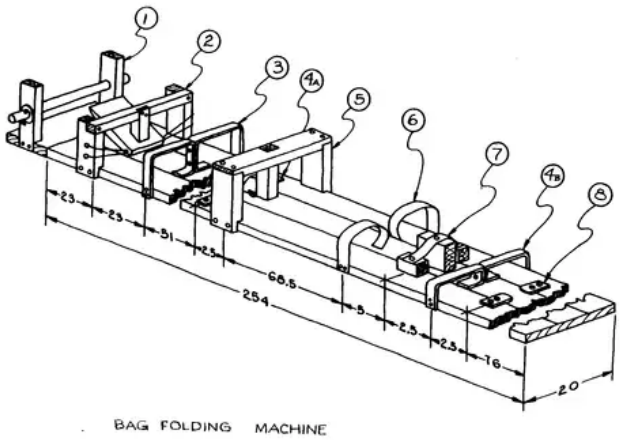

converta um rolo de papel em um tubo bolsa-amoldado através de meios de um processo dobradiço contínuo. Outros são uma AJUDA COLANDO e um FUNDO AID. See DOBRADIÇO desenhos para detalhes.

Por favor note: que Todas as dimensões estão em centímetros. Dimensões de não mostradas nos desenhos são opcionais.

Bolsa Máquina Dobradiça

A base deste mecanismo é um plank liso longo, aproximadamente, 254 cm em length. UMA largura conveniente é aproximadamente 20cm.

Uma prateleira (Componente 1) segurar um rolo de papel é firmada ao uma

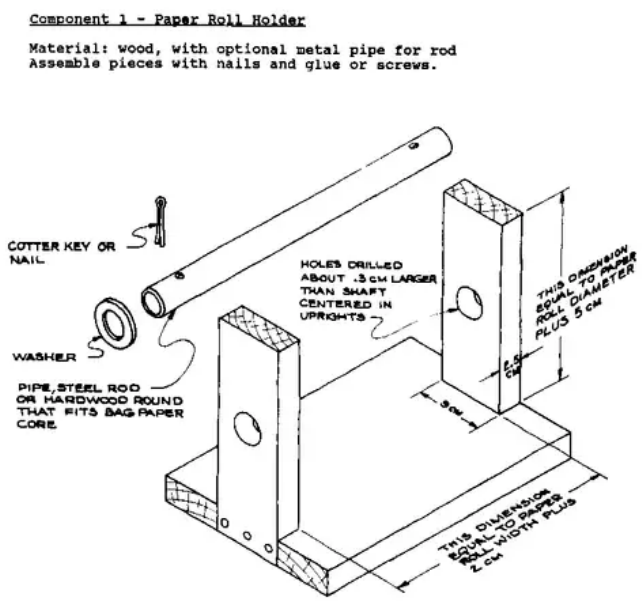

fim da base de forma que o papel é estado de acordo com o centro do role no começo da base. A prateleira é feita de forma que o rolo será centrado exatamente na base, e não livre mover de lado a lado.

Mais adiante ao longo da base é um sapato (Componente 2) aquele gradualmente

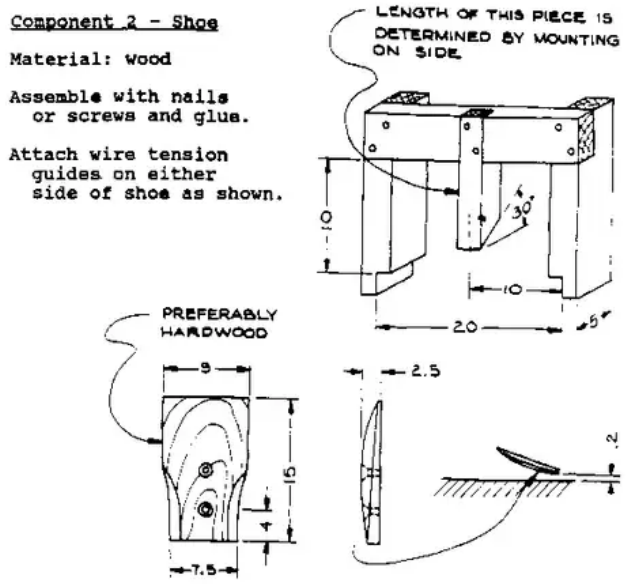

declives descendente de forma que isto quase toca a base aproximadamente 30cm do centro do rolo (medido ao longo da base). O sapato é projetada para trazer o papel até a base, e dobrar para cima os lados do paper. para ajudar dentro este dobradiço, guias fizeram de arame de aço em cada lateral do sapato quase imprensa contra o lado do sapato onde o sapato vem mais íntimo ao plank.

Aproximadamente 15cm da extremidade de fundo do sapato são um guia (Componente 3) fez de ação de ferro. O propósito principal do guia é manter o fundo do papel tão plano quanto possível contra + base. O guia é a largura exata da distância entre os dois primeiro dobras que foram feitas pelo sapato. mantém o empapele de acumular de lado a lado. que Este guia também é firmado de forma que isto não toca a base totalmente.

Aproximadamente 50cm são mais adiante ao longo da base dois mais guias (Componente 4A),

Component 4A and 4B - Guides

Material: steel, 4 pieces
Mount to base with washers or other spacers for clearance.

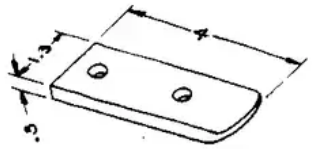

um em cada lateral da base. Estes são horizontally colocados pedaços de metal que estende dentro da posição do primeiro dobre ŕ posição onde a segunda dobra será colocada.

Component 5 - Folding Block

Material: wood, with small mild steel or iron "toe"

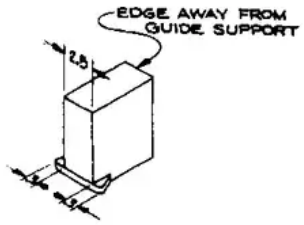

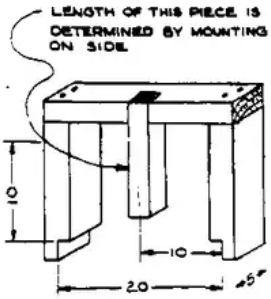

Um bloco de madeira (Componente 5) é posicionada entre estes dois

guides. Este bloco faz para o segundo duas dobras por meio de um pequeno pedaço de ação férrea atarraxou ao fundo do fim distante. The bloco de madeira isto tende a manter o papel separadamente de forma que o duas segundas dobras não serão muito feche junto. que O bloco é prevenida de mover com o papel por um pedaço de madeira que estende para baixo.

Aproximadamente 68cm são mais adiante ao longo da base dois guias (Componente 6) aquele gancho debaixo das duas segundas dobras e segura estas pontas de empapele aproximadamente 1cm sobre a base. + propósito deles/delas é manter as pontas de deslizar debaixo do próximo guia, outro bloco de madeira.

Este segundo bloco de madeira (Componente 7) é posicionada com um

2.5cm espaço entre isto e os guias prévios. que Este bloco é idęntico para o outro em todos os sentidos a não ser que não tem nenhum pedaço de iron. Este bloco é simplesmente um dispositivo guiando, não um dobrando, device. que é sujeitado por um pedaço de fonte-aço.

O próximo guia (Componente 8), posicionou diretamente na frente de este bloco de madeira, previne o bloco de ser puxada junto com o paper. Este guia é semelhante ao posicionada depois + shoe. é a largura da bolsa, e senta em cima do duas dobras, mas debaixo da camada de topo de papel que está a ponto de ser down. dobrado que O guia serve para os propósitos de manter o papel achate contra a base, e de fabricação seguro que o topo duas dobras que são aproximadamente ser feita não é muito feche junto.

Centrada aproximadamente 2.5cm do centro deste guia é dois mais horizontally colocaram metal guia (Componente 4B) de quem propósito isto

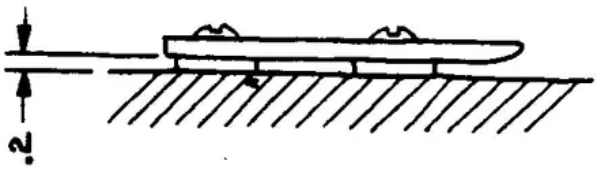

é fazer as duas dobras finais, e assegurar que estas dobras não é apart. muito distante que Estes guias estão igual a Componente 4A

a não ser que eles não estendem totalmente como longe dentro.

Component 4A and 4B - Guides

Material: steel, 4 pieces
Mount to base with washers or other spacers for clearance.

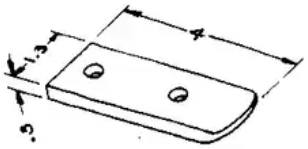

Ajuda colando

Este dispositivo consiste em um pé base de madeira quadrada para qual de madeira guias de posição (para a bolsa de papel) é firmada. Also para o funde, um braço de modelo é firmado por um mecanismo de dobradiça, de forma que isto, possa balançar até lugar o modelo no centro da costura para seja colada junto.

Outro braço dobrado, com um peso, é firmado diretamente ŕ base defronte para o primeiro arm. O peso é posicionado assim que entrará abaixo na costura colada no centro do bolsa.

<COLANDO; AJUDA>

Faça colando peso de ajuda e braços de pivô de modelo de madeira como mostrada. Firme com unhas pequenas ou parafusos e cola.

<FIGURA; 1>

Recorte modelo de cola de metal de folha. Firme a braço de pivô de modelo com unhas encabeçadas pequenas.

<FIGURA; 2>

Fundo Ajuda Dobradiça

O terceiro dispositivo é o fundo ajuda dobradiça. que Este dispositivo consiste de uma base de madeira com um bloco alinhando ao longo de um lado e uma folha fonte de metal para segurar a bolsa em lugar.

<FUNDO; AJUDA DOBRADIÇA>

COMO OPERAR

O primeiro passo na operação é colocar o rolo corretamente cortado de papel na máquina de forma que o papel cairá o fundo do roll. O papel deveria ser dobrado corretamente para um par de pés (como se tivesse saído da máquina) de forma que o pode ser alimentado papel na máquina. em cima do que O papel deveria ser alimentado e debaixo dos guias como apropriado. para alimentar o papel abaixo o blocos fonte-carregados, erga os blocos para vestir menos fricção o papel.

Comprimentos de bolsa de papel de papel são feitos estando de pé ao término do máquina, agarrando o fim do papel, puxando aos indicaram, comprimento, e cortando o comprimento com as extremidades cortantes.

<FIGURA; 3>

O tubo é colocado então no tubo que cola ajuda de forma que a costura possa ser glued. que Uma ponta do papel é elevada, e o outro flat. esquerdo que O braço temperado é abaixado, e a cola é aplicada no by de abertura de modelo a cola dispenser. que O braço de modelo é elevada, a ponta elevada de papel é derrubada, e o weighted braço abaixou para apertar a costura colada. sobre o que A cola começará 15 segundos ou menos.

O tubo colado é colocado então no fundo ajuda dobradiça com o costura colada que enfrenta downward. O tubo é colocada debaixo do metal tire com um fim colocado contra a linha de guia. que O tubo é então dobrada para cima em ambos os lados do metal tire de forma que lá seja duas pregas encaracoladas, diretas, paralelas.

Bolsa Sucessão Dobradiça

Dobras em um tubo de bolsa:

<FIGURA; 4>

Folds: de fundo dobras Paralelas para começar a fazer bottom. (Bolsas colocou com costura down. Ambas as dobras são superiores.)

<FIGURA; 5>

A bolsa é apartamento esquerdo em uma mesa, com exceção de tudo direito de a dobra interna que está curvada partiu.

<FIGURA; 6>

A bolsa é aberta, e formou em uma forma de caixa.

<FIGURA; 7>

Os quatro cortes 2.5cm-fundos são feitos aqui:

<FIGURA; 8>

Os lados, topo, e fundo são dobrados dentro.

<FIGURA; 9>

São dobradas pontas ao longo de linha pontilhada (que já existe como um dobra), ponta exterior primeiro, então ponta interna. que A bolsa é apertada então debaixo de um weight. A bolsa está agora completa.

A bolsa pode ser agora aberta.

<FIGURA; 10>

Substituto que Cola Métodos

Uma alternativa para o tubo que cola ajuda é colar a seção de tubo através de seção como é arrancado da máquina de tubulação e cortou ao próprio length. pode ter O modelo no mecanismo um tendęncia para entupir, fazendo isto um pouco difícil de aplicar cola para, a bolsa por isto significa.

Há outros modos simples para aplicar cola para empapelar além com um dispenser. que UMA escova pode ser usada que é imergida manualmente dentro um panela de cola e esparramou no papel. A vantagem para este sistema é que está mais limpo, e a cola pode ser aplicada uniformemente e thinly. que A desvantagem principal é que a escova tende a secar e pode ser difícil limpar.

COMO AJUSTAR E MANTER

O único mecanismo que precisa de manutenção cuidadosa é a tubulação máquina.

Alguns possíveis problemas:

1) Os guias não devem tocar a base onde o papel é deslizar debaixo de. Se eles fizerem, o papel ligará e talvez lágrima.