Cornet En Papier Peu Important Cornet En Papier Peu Important

Ce processus est pour la fabrication de petits, boîte - façonnés cornets en papier (notre processus spécifique tours dehors un et trois le kilo des quarts empoche, mais un semblable processus est possible pour les autres dimensions comme bien.) Il est conçu pour faire 500 sacs par jour avec une force de la main-d'oeuvre de 3 ŕ 5 gens.

Cette méthode utilise travaillez dur autant que possible, et machinerie simple oů nécessaire ŕ fournissez speed. La machinerie est complčtement main opérée, et consiste en un appareil pour plier le tube du sac et aides simples dans main - pliant les fonds du sac.

S'il vous plaît envoyez des résultats difficiles, commentaires, suggestions, et demandes pour les renseignements complémentaires ŕ:

VITA 1600 Wilson Boulevard, Suite 500, ARLINGTON, VIRGNIA 22209 USA Tel: 703/276-1800 * Télécopie: 703/243-1865 Internet: pr - info@vita.org (mailto:info@vita.org)

[C] VITA, Inc. 1989 ISBN 0-86619-286-7

VOLUNTEERS DANS ASSISTANCE TECHNIQUE

VITA que les Bulletins Techniques offrent ŕ bricolage l'information de la technologie sur un variété large de sujets.

Les Bulletins sont des générateurs de l'idée ne projeté pas de fournir si beaucoup un définitif répondez comme pour guider l'utilisateur penser et les Lieux planning. sont le son et résultats difficiles sont fournis, si disponible.

Les évaluations et commentaires ont basé sur chacun l'expérience d'utilisateur est demandée. Results est incorporé dans éditions subséquentes, donc fournir des directives supplémentaires pour adaptation et utilise dans un plus grande variété de conditions.

FABRICATION DU CORNET EN PAPIER PEU IMPORTANTE

Ce processus simple pour les cornets en papier industriels exige le construction de plusieurs morceaux simples de matériel. que Ce sont fait de bois, avec quelques morceaux d'acier de la source et fer, principalement ou acier doux la Construction strips. exige la compétence de la charpenterie de base et outils simples.

OUTILS ET MATIČRES

Les outils

- condamnent ŕ une amende denté a vu (pour couper des petits morceaux de bois) + hachent a vu + étau (pour courber du métal et scier) + marteau
- bois et dossiers du métal + pinces
- petites foreuses durcies + tournevis

Les matičres

- bois (inclure: planches lisses, bois finement granulé qui peut, Que soit coupé dans trčs petits blocs) + acier de la source doux + que le bois visse, clous, machines ŕ laver, + acier doux ou bandes du fer (approximativement 1.25cm x .3cm) + un petit comité coupant ou équivalent + ciseaux épais + une provision de colle blanche et un distributeur + une provision de papier du cornet en papier dans une coupe du rouleau ŕ l'adéquat La largeur

COMMENT CONSTRUIRE CORNET EN PAPIER QUI FAIT LE MATÉRIEL

Le matériel le plus complexe est la machine ŕ cintrer du SAC qui est

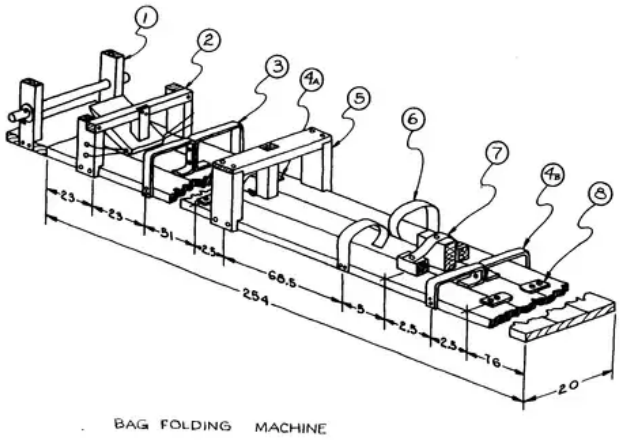

convertissez un rouleau de papier dans un tube sac - façonné par les moyens d'un pliant processus continu. Autre sont un COLLANT AID et un FOND qui PLIE AID. See dessins pour les détails.

S'il vous plaît note: que Toutes les dimensions sont dans les centimčtres. Les Dimensions ne montrées pas dans les dessins sont facultatives.

Empochez la machine ŕ cintrer

La base de ce mécanisme est une longue planche lisse, approximativement, 254 centimčtre dans length. UNE largeur commode est approximativement 20cm.

Un casier (Composant 1) tenir un rouleau de papier est attaché ŕ un

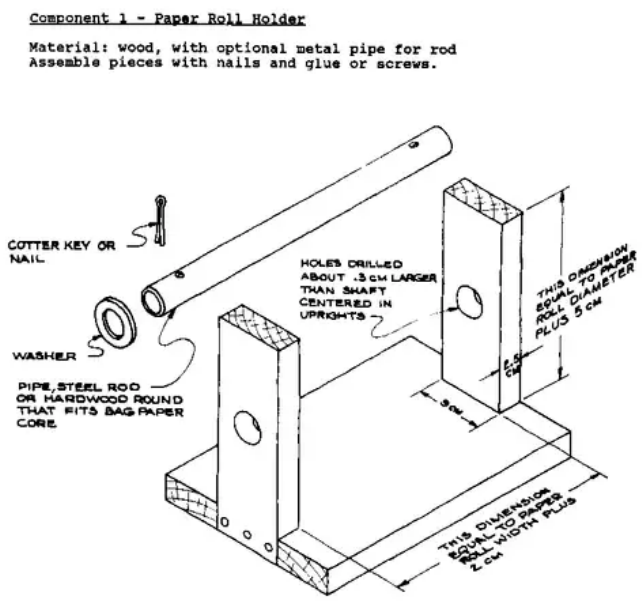

fin de la base afin que le papier soit tenu avec le centre du roulez de la base ŕ le début. que Le casier est fait afin que le le rouleau sera centré sur la base exactement, et pas libre déplacer d'un côté ŕ l'autre.

Loin la base est une chaussure (Composant 2) ce progressivement

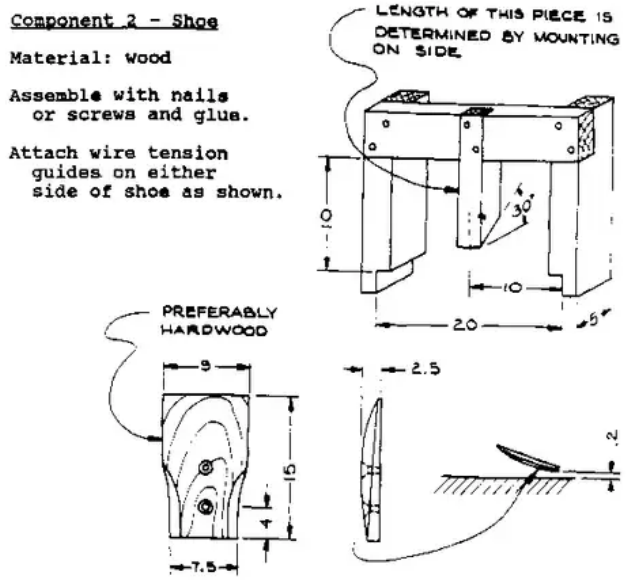

les inclinaisons descendant afin qu'il touche la base approximativement 30cm presque du centre du rouleau (a mesuré le long de la base). La chaussure est conçu pour apporter le papier jusqu'ŕ la base, et replier les côtés du paper. aider dans ceci plier, les guides ont fait de le fil de l'acier sur chaque latéral de la chaussure presque presse contre le côté de la chaussure oů la chaussure vient plus proche ŕ la planche.

Approximativement 15cm du bord inférieur de la chaussure sont guide (Composant 3) a fait de réserve du fer. Le principal but du guide

est garder le fond du papier aussi plat que possible contre le base. Le guide est la largeur exacte de la distance entre les deux en premier plis qui ont été faits par la chaussure. Il reste le tapissez de dériver d'un côté ŕ l'autre. que Ce guide est aussi attaché afin qu'il ne touche pas complčtement la base.

Approximativement 50cm loin la base est deux plus de guides (Composant 4A),

Component 3 - Paper Guide

Material: 1.25cm x .3cm mild steel; larger widths may be used
Two pieces--fasten together with 2 #8 screws x 32 screws and nuts
Clearance from base: .2cm

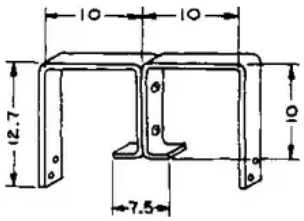

Component 4A and 4B - Guides

Material: steel, 4 pieces
Mount to base with washers or other spacers for clearance.

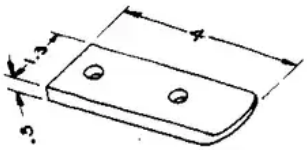

un sur chaque latéral de la base. que Ceux-ci sont placés horizontalement morceaux de métal qui étend dans de la place du premier pliez ŕ la place oů le deuxičme pli sera placé.

Un bloc de bois (Composant 5) est placé entre ces deux

Component 5 - Folding Block

Material: wood, with small mild steel or iron "toe"

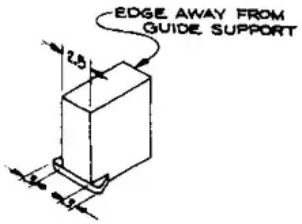

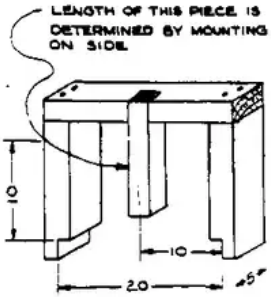

guides. Ce bloc fait la seconde deux plis au moyen d'un petit le morceau de réserve du fer a vissé au fond de la fin lointaine. The le bloc de bois lui-męme a tendance ŕ garder le papier séparément afin que le deux deuxičmes plis ne seront pas trop fermez ensemble. que Le bloc est prévenu de déplacer avec le papier par un morceau de bois qui étend vers le bas.

Approximativement 68cm loin la base est deux guides (Composant 6)

Component 6 - Paper Guide

Material: steel, 2 pieces,
2.5cm x .15cm x 17cm

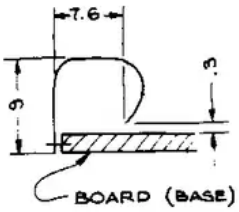

ce crochet sous les deux deuxičmes plis et tient ces battements de tapissez approximativement 1cm au-dessus de la base. Leur but est rester les battements de glisser sous le guide prochain, un autre bloc de le bois.

Ce deuxičme bloc de bois

(Composant 7) est placé avec un

2.5cm espace entre lui et les guides antérieurs. que Ce bloc est identique ŕ l'autre dans chaque chemin mais il n'a aucun morceau d'iron. Ce bloc est un dispositif de guidage, pas un plier, simplement device. qu'Il est mainteni par un morceau de

source acier.

Le guide prochain (Composant 8), a placé devant directement

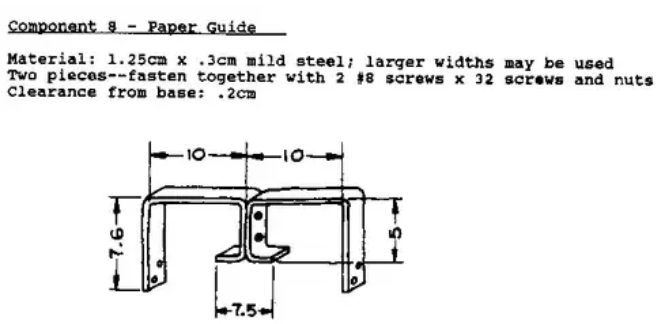

ce bloc de bois, prévient le bloc d'ętre tiré le long de avec le paper. Ce guide est semblable ŕ celui placé aprčs le shoe. C'est la largeur du sac, et il s'assied sur le deux plis, mais sous la couche du sommet de papier qui va ętre down. plié que Le guide sert aux buts de garder le papier ŕ plat contre la base, et de fabrication sűr que le sommet deux plis lesquels sont au sujet de pour ętre fait n'est pas trop fermez ensemble.

Centré approximativement 2.5cm du centre de ce guide est deux plus le métal horizontalement placé guide (Composant 4B) ŕ qui but il

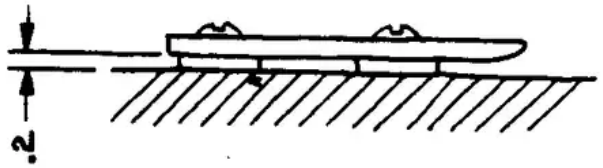

est faire les deux plis définitifs, et assurer que ces plis n'est pas apart. trop lointains Ces guides sont le męme comme Composant 4A

mais ils n'étendent pas complčtement comme loin vers l'intérieur.

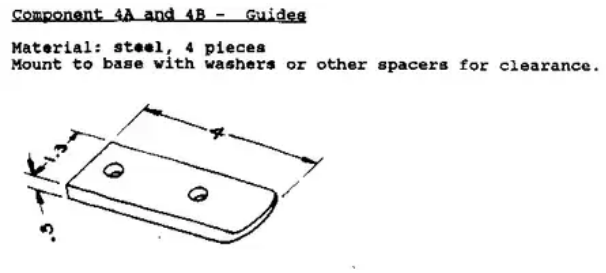

La collant Aide

Cet appareil consiste en un pied base du bois carrée ŕ qui en bois les guides de la place (pour le cornet en papier) est attaché. Also au basez, un bras du gabarit est attaché par un mécanisme de la charničre, afin qu'il balancer jusqu'ŕ place le gabarit sur le centre du joint ŕ que soit collé ensemble.

Un autre bras ŕ charničre, avec un poids, est attaché ŕ la base directement en face d'ŕ l'arm. premier Le poids est placé donc qu'il entrera sur le joint collé dans le centre du le sac.

<COLLER; L'AID>

Faites coller l'aide peser et bras du pivot du gabarit de bois comme montré. Attachez avec petits clous ou vis et colle.

<CHIFFRE; 1>

Gabarit de la colle de la coupe hors de tôle. Attachez ŕ bras du pivot du gabarit avec les petits clous pommés.

<CHIFFRE; 2>

Fond qui Plie l'Aide

Le troisičme appareil est la pliant aide inférieure. que Cet appareil consiste d'une base du bois avec un alignant bloc le long d'un côté et un drap source du métal tenir le sac en place.

<FOND; QUI PLIE L'AID>

COMMENT OPÉRER

La premičre étape dans l'opération est placer le correctement rouleau de la coupe de papier dans la machine afin que le papier se détache le fond du roll. Le papier devrait ętre plié pour correctement un couple de pieds (comme si lui était sorti de la machine) afin que le le papier peut ętre nourri dans la machine. sur que Le papier devrait ętre nourri et sous les guides comme ŕ propos. nourrir le papier sous le les blocs sous pression de ressort, soulevez les blocs pour mettre moins de frottement le le papier.

Les longueurs du sac En papier de papier sont faites en étant debout ŕ la fin du usinez, pendant que saisir la fin du papier, tirer aux indiqué, la longueur, et couper la longueur avec les pointes.

<CHIFFRE; 3>

Le tube est placé dans le tube qui colle l'aide alors afin que le joint ętre des glued. qu'Un battement du papier est élevé, et l'autre flat. gauche que Le bras modéré est baissé, et la colle est appliquée dans le by de la fente du gabarit la colle dispenser. que Le bras du gabarit est levé, le battement levé de papier est tombé, et le chargé d'un poids le bras a baissé pour presser le joint collé. au sujet de que La colle prendra dans 15 secondes ou plus peu.

Le tube collé est placé dans la pliant aide inférieure avec alors le le joint collé qui fait face ŕ downward. Le tube est placé sous le métal démontez avec une fin placée contre le vote de transport. que Le tube est alors replié sur les deux côtés du métal démontez afin que lŕ soyez deux rides croustillantes, droites, parallčles.

Sac qui Plie la Séquence

Plis dans un tube du sac:

<CHIFFRE; 4>

Plis parallčle du folds: inférieurs commencer ŕ faire bottom. (Sacs a placé avec joint down. Les deux plis sont montants.)

<CHIFFRE; 5>

Le sac est appartement gauche sur une table, ŕ l'exception de tout droit de le pli intérieur qui est courbé est parti.

<CHIFFRE; 6>

Le sac est ouvert, et a formé dans une forme de boîte.

<CHIFFRE; 7>

Les quatre 2.5cm coupes profondes sont faites ici:

<CHIFFRE; 8>

Les côtés, sommet, et fond sont pliés dans.

<CHIFFRE; 9>

Les battements sont pliés le long de trait pointillé (lequel existe déjŕ comme un le pli), battement externe en premier, alors battement intérieur. que Le sac est pressé alors sous un weight. Le sac est maintenant complet.

Le sac peut ętre maintenant ouvert.

<CHIFFRE; 10>

Remplaçant qui Colle des Méthodes

Une alternative au tube qui colle l'aide est coller la section du tube par section comme il est sorti de la machine de la tuyauterie et bras mort au length. adéquat Le gabarit sur le mécanisme peut avoir un tendance ŕ entraver, le rendre difficile d'appliquer colle ŕ quelque peu, le sac par ceci veut dire.

Il y a des autres chemins simples appliquer colle pour tapisser avec en plus un dispenser. qu'UNE brosse peut ętre utilisée qu'est descendu dans manuellement un pot de colle et s'est étendu sur le papier. L'avantage ŕ ce system est que c'est plus net, et la colle peut ętre appliquée également et thinly. que Le principal inconvénient est que la brosse a tendance ŕ sécher et peut ętre difficile de nettoyer.

COMMENT AJUSTER ET MAINTENIR

Le seul mécanisme qui a besoin d'entretien prudent est la tuyauterie la machine.

Quelques problčmes possibles:

1) Les guides ne doivent pas toucher la base oů le papier est glisser sous. Si ils font, le papier liera et peut-ętre larme.

2) Le printemps doit appliquer assez de pression afin que les blocs de Le bois restera en position, et ne soit pas poussé au-dessus quand le Le papier est tiré ŕ travers le machine. Mais le printemps ne peut pas ętre trop serré, ou le frottement sur le papier sera trop grand.

3) Tous les guides qui empęchent le papier de déplacer de côté ŕ se mettent ou quelle cause le papier ętre plié doit ętre l'adéquat La largeur et parfaitement aligned. Autrement, les plis ne veulent pas est lisse.

4) il ne doit pas y avoir d'arętes vif qui frottent sur le papier (exceptez sur Les bords arričre) . que Le papier déchirera si ces bords sont brusquement.

Autre que le précité, les tolérances ne sont pas critiques, et en les problčmes peuvent ętre corrigés par les ajustements simples facilement.

© 1989 ECHO Inc.